Bilderrätsel für Kinder - schwer

Welche zwei Bilder sind gleich?

1

2

3

4

5

6

Lösung auf Seite2

www.Raetseldino.de

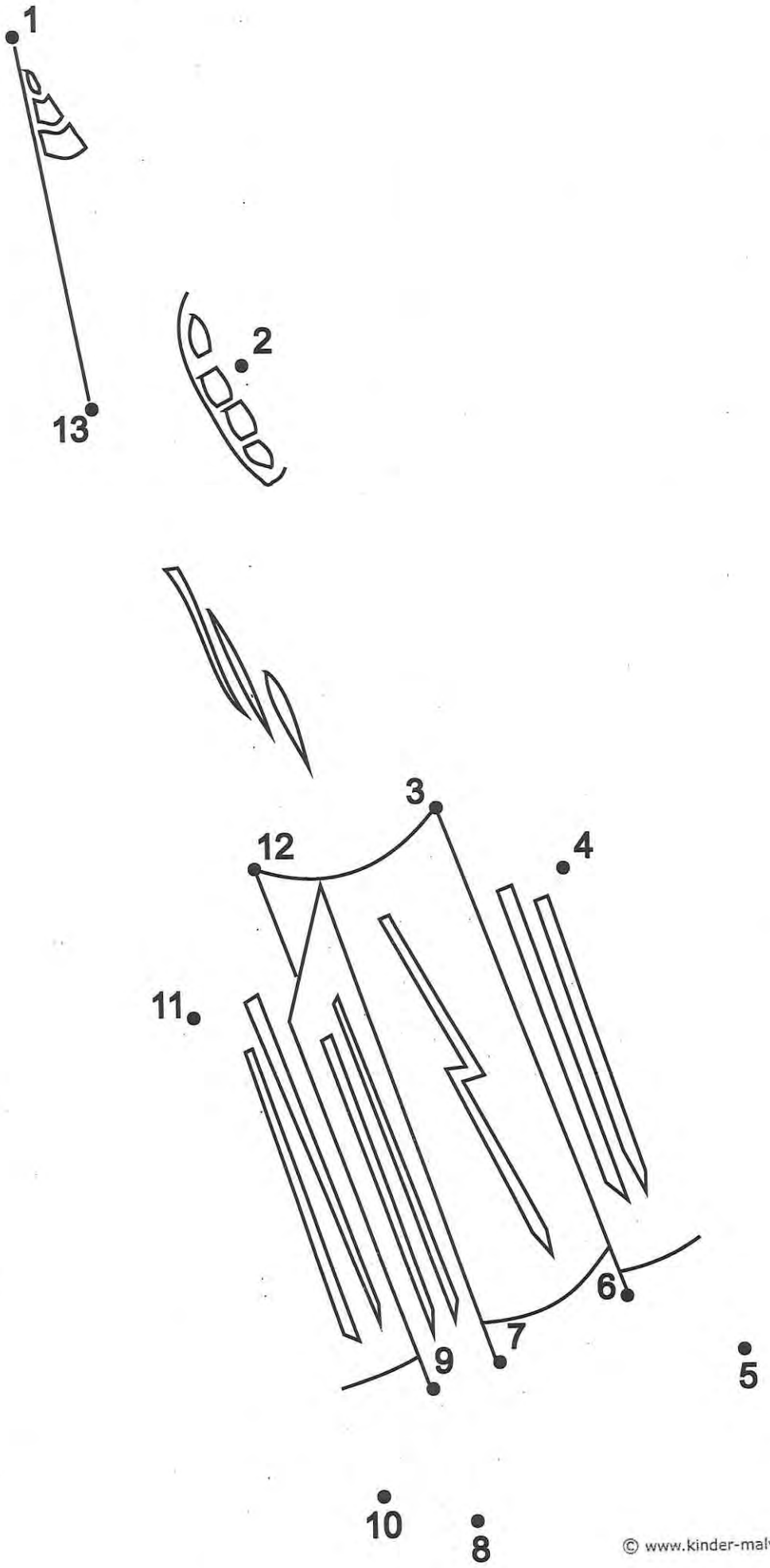

© www.kinder-malvorlagen.com